- Aktiivilaitteiden (verkkokytkimet, PC näyttöineen) hankinta ja konfigurointi sisältyy urakkaan
- Mittarointijärjestelmän käyttöönotto sisältyy urakkaan
- Periaatekaaviossa näkyvien kaapeleiden hankinta, asennus ja kytkentä sisältyy urakkaan
- Modbus RTU kaapelointi sisätiloissa KLMA 2x0,8+0,8
- Modbus RTU kaapelointi ulkona suojaputkissa Jamak Arm 2x(2+1)x0,5

Käyttöliittymä:
- Muokattava pääsivu, tärkeimmät raportit heti nähtävissä
- Kulutusryhmien luonti eri mittareista
- Kulutus-/kustannusanalyysit
- Historiadatan tarkasteleminen, datan loggaus 3 vuotta
- Hetkellisten kulutusarvojen tarkastelu
- Raporttien vienti .xls, .csv ja .pdf muodossa
- Raporttien automaattilähetys sähköpostiin ja FTP-serverille
- Mittausdatan keräys laivakohtaisesti, käynnistys- ja lopetusliipaisu laivan maasyöttökytkennästä
- Automaattilaskutus

LAIVAENERGIAN MITTAUKSEN KÄYTTÖLIITTYMÄ SIJOITETAAN NYKYISEEN MY094A RAKENNUKSEEN. MITTAUSTIETOJA EI TOISTAISEKSI SIIRRETÄ KEMIN SATAMAN TIETOJÄRJESTELMÄÄN.

JÄRJESTELMÄN LAITEKANTA JA OHJELMISTO PITÄÄ OLLA YHTEENSOVITETTAVISSA KEMIN SATAMAN LASKUTUSJÄRJESTELMÄN KANSSA.

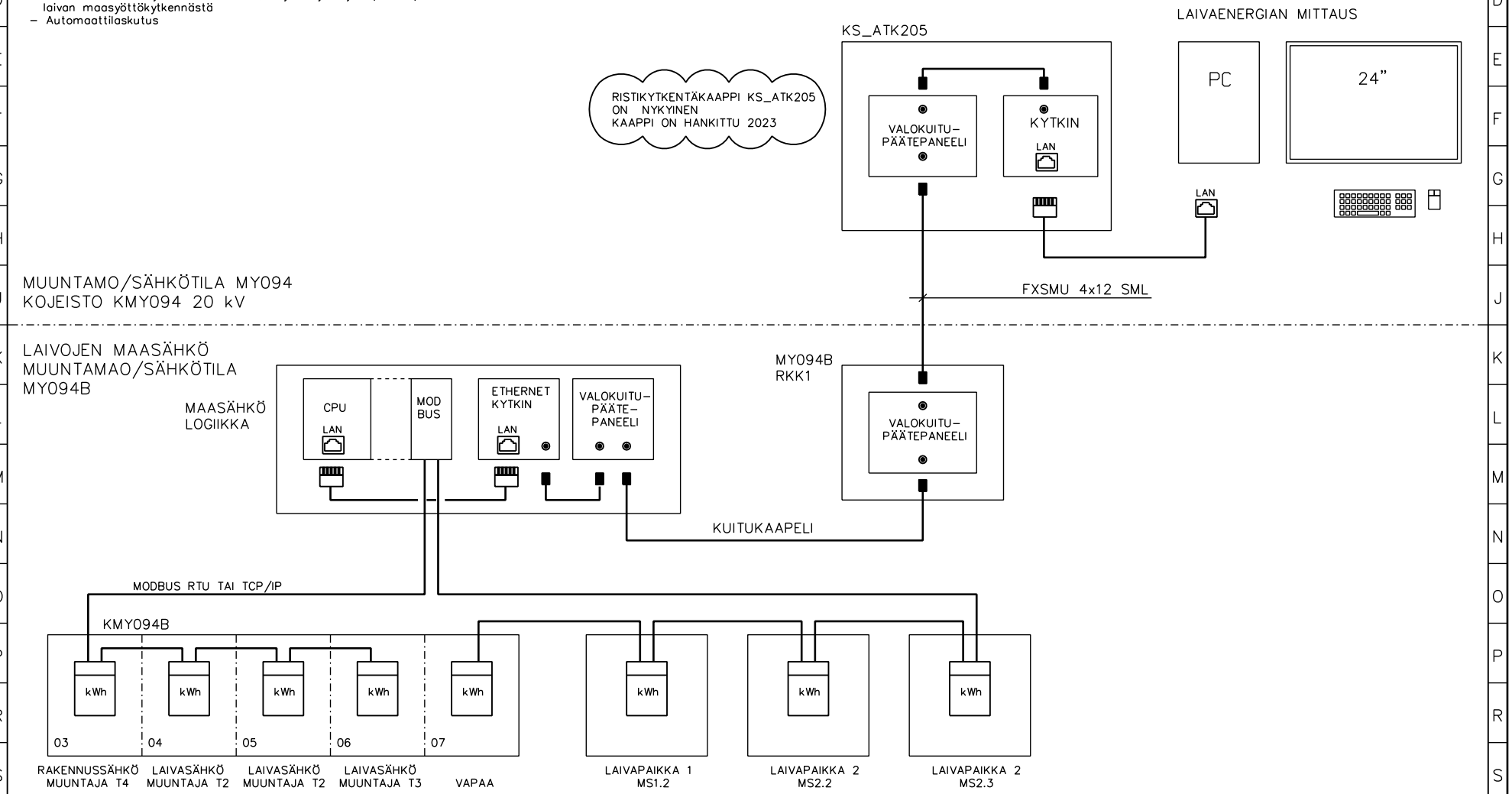

INSINÖÖRI STUDIO Tornatorintie 3 48100 KOTKA insinooristudio.fi	KEMIN SATAMA OY ARCTIC SSE AJOKSEN SATAMAN LAITURI 7 MAASÄHKÖ	LAIVOJEN MAASÄHKÖ SÄHKÖENERGIAN MITTAUS MITTAUSKAAVIO	Suunn. JT /31.01.2025 Piirt. Tark. MPi	Kokonaisuus Lehti 1/1	Sähköpositio Piirustusnumero SÄH S24223-3010	Työnumero 124223

D muutos E muutos F muutos

Tarjouslaskentaa varten 31.1.2025

A muutos B muutos C muutos

S24223-3010_sähkönenergian_mittaus

28.1.2025